EMILIANA SCALE Srl
Tel 059 536007

Scala a palchetto heavy-duty

Mobile su ruote con piattaforma di lavoro e parapetto regolamentare

Cod. 7760 - 7780

- ★ Scala 7760 con rampa di salita **larghezza mm. 600**
- ★ Scala 7780 con rampa di salita **larghezza mm. 800**
- ★ Gradini in lega leggera indeformabili con superficie anti-scivolo: **profondità 200 mm.**
- ★ Ampia piattaforma d'arrivo con superficie anti-scivolo: **profondità disponibile da mt. 0,8 a mt. 3,2**
- ★ Piattaforma provvista di parapetto completo alto mt. 1 amovibile e di fermapiedi alto 15 cm.
- ★ Profili montante dimensioni mm. 78 x 25 per misure fino a 8 gradini con angoli arrotondati anti-graffio
- ★ Profili montante dimensioni mm. 95 x 25 per misure da 9 a 17 gradini con angoli arrotondati anti-graffio
- ★ Doppio corrimano amovibile realizzato in tubo tondo Ø 42 mm.
- ★ Basetta stabilizzatrice per la massima stabilità
- ★ N°4 ruote Ø 125 mm. Made in Italy con freno a pedale e nucleo in nylon anti-schiacciamento, e anti-erosione
- ★ Possibilità di smontare le ruote per fissare la scala a pavimento
- ★ Inclinazione salita: 55°

PROFESSIONAL intensive use

In foto articolo SCA 7780/09

NORMA
D.Lgs. n°81
scale

NORMATIVE ANTI-RIBALTAMENTO
EN 131/3-7
NF P93-352
NF P93-353

PER SCALE A PALCHETTO CON PIATTAFORMA DI LAVORO ATTIVO

GARANZIA	PORTATA	PORTATA EN 131-7	ASSICURAZIONE PRODOTTO
10 anni	200 kg	150 kg	Danni a cose e persone 3.000.000

Gradino piano profondo 200 mm.
Garantisce la massima comodità del piede anche nelle più difficili condizioni d'uso e consente all'operatore di salire e scendere dalla scala comodamente sempre in posizione frontale

Ruote Ø 125 mm. Made in italy
Dotate di freno a pedale e nucleo in nylon anti-schiacciamento certificate a norma europea garantiscono maggiore stabilità e la lunga duratura nel tempo

Corrimano smontabile realizzato con robusto profilo tondo Ø 42 mm.
Garantisce un'alevata resistenza agli urti ed il tubo tondo permette una presa manuale comoda ed ergonomica

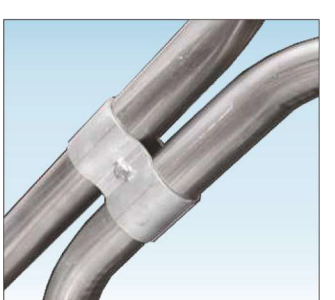

Piastre di fissaggio in alluminio
I corrimani ed i parapetti si uniscono tra loro mediante apposite piastre di fissaggio in alluminio anti-ruggine che ne consentono l'eventuale smontaggio e la sostituzione

EMILIANA SCALE Srl
Tel 059 536007

Scala a palchetto heavy-duty

Piattaforma di lavoro regolamentare disponibile con lunghezza da mt 0,8 a mt 3,2
Grande piattaforma dotata di parapetto in tubo tondo Ø 42 mm. e di fermapiede alto 150 mm realizzabile in lunghezze da mt. 0,8 a mt. 3,2 come da tabella catalogo pubblicata alle pagine 152 e 153

Traverse orizzontali rialzate per superare gli ostacoli
Consentono di superare eventuali ostacoli durante lo spostamento e di utilizzare la scala anche sopra ad ingombri a terra alti fino a 450 mm.

Cavalletto verticale per uso scala con avvicinamento frontale
Il cavalletto di sostegno realizzato in modo verticale permette di avvicinare il più possibile la scala sul lato frontale alla superficie di lavoro oppure consente di effettuare lo sbarco su un piano rialzato, il cavalletto è dotato di doppia traversa di rinforzo a croce e di basetta stabilizzatrice che garantisce l'anti-ribaltamento laterale

ACCESSORI su richiesta per scala 7760 - 7780

Gradino profondo 200mm. realizzato in grigliato d'acciaio zincato a caldo con superficie anti-scivolo ideato per evitare depositi di neve su scale in ambienti esterni

Codice	SCC GRI
supplem.	

Gradino profondo 200mm realizzato in lamiera mandorlata che garantisce gradini molto robusti con spessore 3mm ed un anti-scivolo alto 2mm particolarmente efficace

Codice	SCC GLA
supplem.	

Stabilizzatore a vite in alluminio anti-ruggine utile per stabilizzare la scala a terra e escludere eventuali oscillazioni dovuti alle ruote

Codice	SCC LIV27000
N° 2 pezzi	
Codice	SCC LIV 7000
N° 4 pezzi	

KIT CARRIOLA
Scala provvista di n°2 ruote posteriori fisse con tamponi di appoggio a terra e maniglie estraibili

SCC KITCAR
supplemento

Basetta asimmetrica zavorrata per consentire l'uso scala in stretto affiancamento a parete. Questa versione prevede un collaudo interno aggiuntivo e la realizzazione in conformità a normativa Europea EN131-7 anti-ribaltamento

Codice	SCC BA7700
supplem.	

Piattaforma con lato aperto per consentire l'acesso ad un piano rialzato (Se non dotata di cancelletto apribile SCS CANCELL la scala potrà essere usata solo se affiancata e ancorata al piano d'uscita)

Codice	SCC USCITA
supplem.	

Cancelletto di sicurezza realizzato 100% in alluminio anti-ruggine senza fermapiede si apre manualmente e si richiude automaticamente a gravità per garantire la protezione anti-caduta anche sul lato di salita e discesa

Codice	SCC CANCI

Cancelletto con apertura a molla realizzato 100% in alluminio anti-ruggine a chiusura automatica e dotato di fermapiede utile per chiudere lati aperti della piattaforma, utilizzati per uscita laterale o frontale

Codice	SCC CANCELL
prezzo	

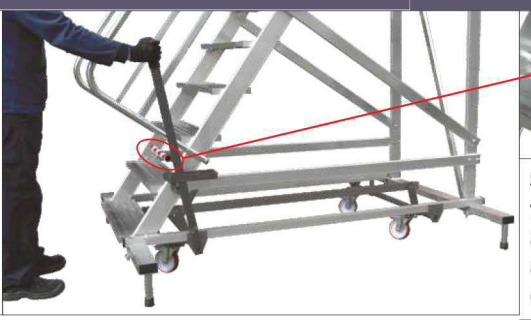

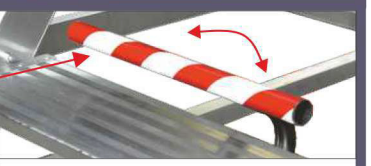

Sistema frenate con anti-itrusione automatica e piedi di appoggio a terra

Permette il comodo spostamento della scala come un carrello su n°4 ruote e dispone di una barra anti-intrusione automatica che consente l'accesso e l'uso della scala solo quando correttamente frenata

Codice	Prezzo
SCC CDRW4	

EMILIANA SCALE Srl
Tel 059 536007

Scala a palchetto heavy-duty

Cod. 7760 - Versione larga 600 mm.

Fermapiede alto 150 mm.
Piattaforma dotata di fermapiede realizzato in robusto profilato di alluminio anti-ruggine

La scala è interamente smontabile per il trasporto ed il magazzino !

N.B. Art. 7760-7760A-7760B-7760C-7760D-7760E-7760F/03 non necessita di corrimani

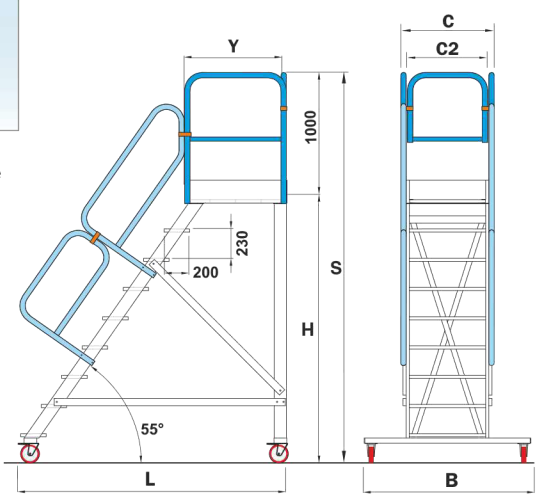

Prescrizioni normativa europea UNI EN 131/7 anti-ribaltamento

Tutte le scale a palchetto dotate di piattaforma di lavoro quando utilizzate per lavorazioni capaci di generare spinte fino a 30 kg orizzontali richiedono sempre conformità alla norma europea UNI EN 131-7 anti-ribaltamento che viene garantita con l'aggiunta dell'accessorio zavorra SCC ZEN

Zavorra anti-erosione protetta da box in alluminio
Ideata per il settore industriale e per il settore alimentare evita il deterioramento nel tempo del materiale all'interno utilizzato per lo zavorramento

Codice articolo	Altezza scala S mt.	Altezza piattaforma H mt.	Altezza di lavoro mt.	Lunghezza base L mt.	Larghezza base B mt.	Larghezza scala C - C2 mt.	Lunghezza piattaforma Y mt.	Peso kg.	Prezzo scala base D.Lgs. 81 Euro
SCA 7760/03	1,69	0,69	2,69	1,16	0,90	0,74 - 0,60	0,80	38,1	
SCA 7760/04	1,92	0,92	2,92	1,32	0,90	0,74 - 0,60	0,80	43,4	
SCA 7760/05	2,15	1,15	3,15	1,48	0,90	0,74 - 0,60	0,80	47,0	
SCA 7760/06	2,38	1,38	3,38	1,64	1,10	0,74 - 0,60	0,80	51,5	
SCA 7760/07	2,61	1,61	3,61	1,80	1,10	0,74 - 0,60	0,80	56,1	
SCA 7760/08	2,84	1,84	3,84	1,96	1,20	0,74 - 0,60	0,80	61,2	
SCA 7760/09	3,07	2,07	4,07	2,12	1,20	0,74 - 0,60	0,80	66,4	
SCA 7760/10	3,30	2,30	4,30	2,28	1,30	0,74 - 0,60	0,80	70,8	
SCA 7760/11	3,53	2,53	4,53	2,44	1,30	0,74 - 0,60	0,80	80,3	
SCA 7760/12	3,76	2,76	4,73	2,61	1,30	0,74 - 0,60	0,80	85,1	
SCA 7760/13	3,99	2,99	4,99	2,77	1,30	0,74 - 0,60	0,80	89,1	
SCA 7760/14	4,22	3,22	5,22	2,93	1,30	0,74 - 0,60	0,80	95,7	
SCA 7760/15	4,45	3,45	5,45	3,09	1,30	0,74 - 0,60	0,80	99,7	
SCA 7760/16	4,68	3,68	5,68	3,25	1,30	0,74 - 0,60	0,80	104,5	
SCA 7760/17	4,91	3,91	5,91	3,41	1,30	0,74 - 0,60	0,80	108,6	

Codice articolo	Peso kg.	Prezzo zavorra EN 131-7 Euro
SCC ZEN60-03	6,0	
SCC ZEN60-04	4,0	
SCC ZEN60-05	5,0	
SCC ZEN60-06	8,0	
SCC ZEN60-07	11,5	
SCC ZEN60-08	9,0	
SCC ZEN60-09	5,0	
SCC ZEN60-10	5,0	
SCC ZEN60-11	8,9	
SCC ZEN60-12	56,0	
SCC ZEN60-13	64,0	
SCC ZEN60-14	94,0	
SCC ZEN60-15	82,0	
SCC ZEN60-16	94,0	
SCC ZEN60-17	102,0	

Codice articolo	Lunghezza base L mt.	Peso kg.	Prezzo scala base D.Lgs. 81 Euro
CON PIATTAFORMA «Y» PROFONDA mt. 1,20			
SCA 7760A/03	1,56	44,3	
SCA 7760A/04	1,72	49,7	
SCA 7760A/05	1,88	54,7	
SCA 7760A/06	2,04	58,1	
SCA 7760A/07	2,20	62,9	
SCA 7760A/08	2,36	68,6	
SCA 7760A/09	2,52	73,9	
SCA 7760A/10	2,68	78,4	
SCA 7760A/11	2,88	87,1	
SCA 7760A/12	3,01	91,9	
SCA 7760A/13	3,17	95,9	
CON PIATTAFORMA «Y» PROFONDA mt. 2,40			
SCA 7760D/03	2,76	68,9	
SCA 7760D/04	2,92	74,4	
SCA 7760D/05	3,08	76,6	
SCA 7760D/06	3,28	80,0	
SCA 7760D/07	3,40	84,7	
SCA 7760D/08	3,56	91,6	
SCA 7760D/09	3,72	96,8	
SCA 7760D/10	3,88	101,7	
SCA 7760D/11	4,08	110,2	
SCA 7760D/12	4,21	119,6	
SCA 7760D/13	4,37	124,0	

Codice articolo	Lunghezza base L mt.	Peso kg.	Prezzo scala base D.Lgs. 81 Euro
CON PIATTAFORMA «Y» PROFONDA mt. 1,60			
SCA 7760B/03	1,96	52,9	
SCA 7760B/04	2,12	58,6	
SCA 7760B/05	2,28	63,0	
SCA 7760B/06	2,44	66,5	
SCA 7760B/07	2,60	71,2	
SCA 7760B/08	2,76	78,1	
SCA 7760B/09	2,92	83,8	
SCA 7760B/10	3,08	88,3	
SCA 7760B/11	3,28	97,1	
SCA 7760B/12	3,41	101,8	
SCA 7760B/13	3,57	105,8	
CON PIATTAFORMA «Y» PROFONDA mt. 2,80			
SCA 7760E/03	3,16	76,5	
SCA 7760E/04	3,32	81,9	
SCA 7760E/05	3,48	84,1	
SCA 7760E/06	3,68	87,5	
SCA 7760E/07	3,80	92,1	
SCA 7760E/08	3,96	99,6	
SCA 7760E/09	4,12	105,1	
SCA 7760E/10	4,28	109,8	
SCA 7760E/11	4,48	122,9	
SCA 7760E/12	4,61	128,1	
SCA 7760E/13	4,77	132,4	

Codice articolo	Lunghezza base L mt.	Peso kg.	Prezzo scala base D.Lgs. 81 Euro
CON PIATTAFORMA «Y» PROFONDA mt. 2,00			
SCA 7760C/03	2,36	60,4	
SCA 7760C/04	2,52	65,7	
SCA 7760C/05	2,68	69,5	
SCA 7760C/06	2,88	72,9	
SCA 7760C/07	3,00	77,6	
SCA 7760C/08	3,16	84,5	
SCA 7760C/09	3,32	89,8	
SCA 7760C/10	3,48	94,6	
SCA 7760C/11	3,68	103,2	
SCA 7760C/12	3,81	108,1	
SCA 7760C/13	3,97	112,2	
CON PIATTAFORMA «Y» PROFONDA mt. 3,20			
SCA 7760F/03	3,56	82,9	
SCA 7760F/04	3,72	88,3	
SCA 7760F/05	3,88	93,1	
SCA 7760F/06	4,08	96,6	
SCA 7760F/07	4,20	98,6	
SCA 7760F/08	4,36	105,8	
SCA 7760F/09	4,52	111,5	
SCA 7760F/10	4,68	120,9	
SCA 7760F/11	4,88	130,0	
SCA 7760F/12	5,01	135,1	
SCA 7760F/13	5,17	139,5	

EMILIANA SCALE Srl
Tel 059 536007

Scala a palchetto heavy-duty

Cod. 7780 - Versione larga 800 mm.

Fermapiede alto 150 mm.
Piattaforma dotata di fermapiede realizzato in robusto profilato di alluminio anti-ruggine

La scala è interamente smontabile per il trasporto ed il magazzino !

N.B. Art. 7780-7780A-7780B-7780C-7780D-7780E-7780F/03 non necessita di corrimani

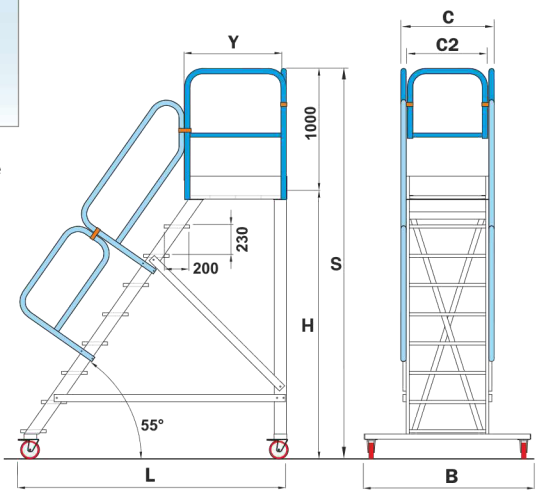

Prescrizioni normativa europea UNI EN 131/7 anti-ribaltamento

Tutte le scale a palchetto dotate di piattaforma di lavoro quando utilizzate per lavorazioni capaci di generare spinte fino a 30 kg orizzontali richiedono sempre conformità alla norma europea UNI EN 131-7 anti-ribaltamento che viene garantita con l'aggiunta dell'accessorio zavorra SCC ZEN

Zavorra anti-erosione protetta da box in alluminio
Ideata per il settore industriale e per il settore alimentare evita il deterioramento nel tempo del materiale all'interno utilizzato per lo zavorramento

Codice articolo	Altezza scala S mt.	Altezza piattaforma H mt.	Altezza di lavoro mt.	Lunghezza base L mt.	Larghezza base B mt.	Larghezza scala C - C2 mt.	Lunghezza piattaforma Y mt.	Peso kg.	Prezzo scala base D.Lgs. 81 Euro
SCA 7780/03	1,69	0,69	2,69	1,16	1,20	0,94 - 0,80	0,80	38,1	
SCA 7780/04	1,92	0,92	2,92	1,32	1,20	0,94 - 0,80	0,80	43,4	
SCA 7780/05	2,15	1,15	3,15	1,48	1,20	0,94 - 0,80	0,80	47,0	
SCA 7780/06	2,38	1,38	3,38	1,64	1,20	0,94 - 0,80	0,80	51,5	
SCA 7780/07	2,61	1,61	3,61	1,80	1,20	0,94 - 0,80	0,80	56,1	
SCA 7780/08	2,84	1,84	3,84	1,96	1,20	0,94 - 0,80	0,80	61,2	
SCA 7780/09	3,07	2,07	4,07	2,12	1,50	0,94 - 0,80	0,80	66,4	
SCA 7780/10	3,30	2,30	4,30	2,28	1,50	0,94 - 0,80	0,80	70,8	
SCA 7780/11	3,53	2,53	4,53	2,44	1,50	0,94 - 0,80	0,80	80,3	
SCA 7780/12	3,76	2,76	4,73	2,61	1,50	0,94 - 0,80	0,80	85,1	
SCA 7780/13	3,99	2,99	4,99	2,77	1,50	0,94 - 0,80	0,80	89,1	
SCA 7780/14	4,22	3,22	5,22	2,93	1,50	0,94 - 0,80	0,80	95,7	
SCA 7780/15	4,45	3,45	5,45	3,09	1,50	0,94 - 0,80	0,80	99,7	
SCA 7780/16	4,68	3,68	5,68	3,25	1,50	0,94 - 0,80	0,80	104,5	
SCA 7780/17	4,91	3,91	5,91	3,41	1,50	0,94 - 0,80	0,80	108,6	

Codice articolo	Peso kg.	Prezzo zavorra EN 131-7 Euro
SCC ZEN80-03	4,0	
SCC ZEN80-04	4,0	
SCC ZEN80-05	3,0	
SCC ZEN80-06	5,0	
SCC ZEN80-07	3,0	
SCC ZEN80-08	3,0	
SCC ZEN80-09	3,0	
SCC ZEN80-10	--	
SCC ZEN80-11	42,2	
SCC ZEN80-12	45,7	
SCC ZEN80-13	35,2	
SCC ZEN80-14	34,9	
SCC ZEN80-15	42,0	
SCC ZEN80-16	60,0	
SCC ZEN80-17	82,0	

Codice articolo	Lunghezza base L mt.	Peso kg.	Prezzo scala base D.Lgs. 81 Euro
CON PIATTAFORMA «Y» PROFONDA mt. 1,20			
SCA 7780A/03	1,56	44,3	
SCA 7780A/04	1,72	49,7	
SCA 7780A/05	1,88	54,7	
SCA 7780A/06	2,04	58,1	
SCA 7780A/07	2,20	62,9	
SCA 7780A/08	2,36	68,6	
SCA 7780A/09	2,52	73,9	
SCA 7780A/10	2,68	78,4	
SCA 7780A/11	2,88	87,1	
SCA 7780A/12	3,01	91,9	
SCA 7780A/13	3,17	95,9	
CON PIATTAFORMA «Y» PROFONDA mt. 2,40			
SCA 7780D/03	2,76	68,9	
SCA 7780D/04	2,92	74,4	
SCA 7780D/05	3,08	76,6	
SCA 7780D/06	3,28	80,0	
SCA 7780D/07	3,40	84,7	
SCA 7780D/08	3,56	91,6	
SCA 7780D/09	3,72	96,8	
SCA 7780D/10	3,88	101,7	
SCA 7780D/11	4,08	110,2	
SCA 7780D/12	4,21	119,6	
SCA 7780D/13	4,37	124,0	

Codice articolo	Lunghezza base L mt.	Peso kg.	Prezzo scala base D.Lgs. 81 Euro
CON PIATTAFORMA «Y» PROFONDA mt. 1,60			
SCA 7780B/03	1,96	52,9	
SCA 7780B/04	2,12	58,6	
SCA 7780B/05	2,28	63,0	
SCA 7780B/06	2,44	66,5	
SCA 7780B/07	2,60	71,2	
SCA 7780B/08	2,76	78,1	
SCA 7780B/09	2,92	83,8	
SCA 7780B/10	3,08	88,3	
SCA 7780B/11	3,28	97,1	
SCA 7780B/12	3,41	101,8	
SCA 7780B/13	3,57	105,8	
CON PIATTAFORMA «Y» PROFONDA mt. 2,80			
SCA 7780E/03	3,16	76,5	
SCA 7780E/04	3,32	81,9	
SCA 7780E/05	3,48	84,1	
SCA 7780E/06	3,68	87,5	
SCA 7780E/07	3,80	92,1	
SCA 7780E/08	3,96	99,6	
SCA 7780E/09	4,12	105,1	
SCA 7780E/10	4,28	109,8	
SCA 7780E/11	4,48	122,9	
SCA 7780E/12	4,61	128,1	
SCA 7780E/13	4,77	132,4	

Codice articolo	Lunghezza base L mt.	Peso kg.	Prezzo scala base D.Lgs. 81 Euro
CON PIATTAFORMA «Y» PROFONDA mt. 2,00			
SCA 7780C/03	2,36	60,4	
SCA 7780C/04	2,52	65,7	
SCA 7780C/05	2,68	69,5	
SCA 7780C/06	2,88	72,9	
SCA 7780C/07	3,00	77,6	
SCA 7780C/08	3,16	84,5	
SCA 7780C/09	3,32	89,8	
SCA 7780C/10	3,48	94,6	
SCA 7780C/11	3,68	103,2	
SCA 7780C/12	3,81	108,1	
SCA 7780C/13	3,97	112,2	
CON PIATTAFORMA «Y» PROFONDA mt. 3,20			
SCA 7780F/03	3,56	82,9	
SCA 7780F/04	3,72	88,3	
SCA 7780F/05	3,88	93,1	
SCA 7780F/06	4,08	96,6	
SCA 7780F/07	4,20	98,6	
SCA 7780F/08	4,36	105,8	
SCA 7780F/09	4,52	111,5	
SCA 7780F/10	4,68	120,9	
SCA 7780F/11	4,88	130,0	
SCA 7780F/12	5,01	135,1	
SCA 7780F/13	5,17	139,5	