EMILIANA SCALE

Scala telescopica a palchetto e piattaforma di lavoro regolabile 1980



Una scala professionale a palchetto molto robusta in tutti i particolari che dispone di un'ampia e sicura piattaforma di lavoro.
Lo sfilo telescopico consente di regolare l'altezza della piattaforma e di adattarsi anche a forti dislivelli oltre che di ridurre al minimo gli ingombri nel trasporto.

Staffe stabilizzatrici regolabili, consentono di stabilizzare perfettamente la scala, e soddisfano le prove anti-ribaltamento.
* Piolo quadrato mm. 30×30 antiscivolo collegato al montante con bordatura, interna ed esterna
* Gradini esterni in profilo estruso dedicato a spessore maggiorato per una saldatura super resistente
* Tappi di protezione gradini esterno anti-distacco
* Grande piattaforma di lavoro mm. 420 x 580 con fermapiedi di mm. 150
* Parapetto di sicurezza perimetrale mt. 1
* Ampio ripiano porta-attrezzi in alluminio di dimensioni mm. 220×450
* Ruote posteriori per il trasporto tipo "carriola"
* Anno di produzione e marchio produttore
* Libretto e norme d'uso
* Imballo in termoretraibile forte 80 micron

Piattaforma di lavoro regolamentare certificata ANTI-RIBALTAMENTO

Le nostre certificazioni:

NORMATIVE EN131 · NORMATIVE EN131-7 · PORTATA 150 kg · GARANZIA 10 anni · 100% MADE IN ITALY PRODUCT · Ass. PRODOTTO Danni a cose e persone 3.000.000

I nostri servizi:

Garanzia



ampio vano porta oggetti



particolare piolo 30 x 30 antiscivolo con doppia bordatura



ganci per arresto tronchii



saldatura super resistente



dettaglio



grande piattaforma ed ampia vaschetta portaoggetti cm 22x45



comode ruote di 125 mm per lo spostamento a carriola



staffe stabilizzatrici regolabili ad estensione telescopica con bloccaggio automatico

Scala multiuso con piattaforma 1980

DISEGNO TECNICO

le misure riportate in tabella sono indicate con le lettere dell'alfabeto

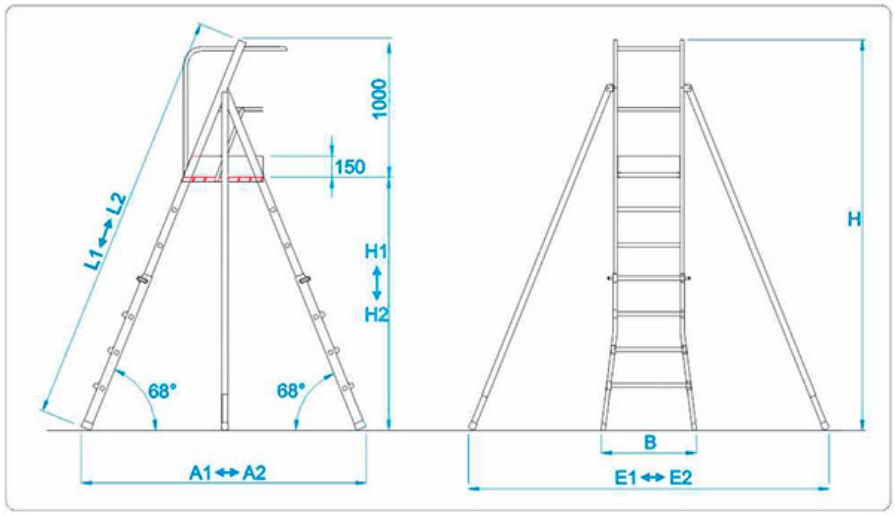



Ingombro per il trasporto

Articolo	Gradini piattaforma compresa n.	H1 Altezza Min al piano cm	H2 Altezza Max al piano cm	Altezza Max di lavoro piano + 2mt. cm	L1 - L2 Lunghezza scala cm	A1 - A2 Scartamento al suolo cm	E1 - E2 Ingombro estensori cm	Ingombro trasporto cm	Peso kg
1980/06	3+4	95	148	348	220 - 267	139 - 176	182 - 235	225x59x45	27,7
1980/08	4+5	120	198	398	237 - 320	155 - 218	208 - 271	240x59x45	32,0
1980/10	5+6	147	249	449	267 - 380	176 - 267	235 - 267	270x71x45	34,5
1980/12	5+8	197	300	500	320 - 433	218 - 300	271 - 355	325x71x45	39,0

EMILIANA SCALE s.r.l. unipersonale | p.iva 03181260369
Via della scienza, 19 – 41051 Castelnuovo Rangone MO | info@emilianascale.it | tel: 059 536.007 | fax: 059 536.965