Scala d’appoggio conica 6008



Scala conica. La soluzione pratica e sicura dotata di gradino piano per una maggiore comodità del piede per gli ambienti dove non sia possibile utilizzare una scala a cavalletto. La massima stabilità è garantita da una solida base appositamente allargata e la **superficie di appoggio anti-graffio** ne permette l’utilizzo anche su superfici pregiate

Gradino profondo mm. 83 con superficie anti-scivolo, unito al montante mediante robusta saldatura ad angolo nascosta alla vista
Montante scatolato a doppia anima mm. 80×23
Vaschetta porta-oggetti in alluminio
Striscia in neoprene all’estremità superiore: anti-scivolo, anti-graffio, anti-macchia
Base della scala allargata per la massima stabilità
Rinforzi inferiori per irrigidimento base
Piedini maggiorati con superficie anti-scivolo
Imballata in termoretraibile forte 80 micron
Anno di produzione e marchio del produttore
Libretto e norme d’uso

A richiesta :
– Ancoraggio rapido KTM
– Corrimano in alluminio, realizzato in tubo tondo Ø 30 mm. di alluminio anti-ruggine smontabile per il trasporto. Viene fissato alla scala mediante viti a cavallotto in acciaio zincato che consentono di regolarne la posizione

Le nostre certificazioni:

NORMATIVE EN131 | PORTATA 150 kg | GARANZIA 10 anni

Ass. PRODOTTO Danni a cose e persone 3.000.000 | 100% MADE IN ITALY PRODUCT

I nostri servizi:

Garanzia



appoggio su superfici pregiate



Base rinforzata contro gli urti con nervature d’alluminio anti-ruggine e piedini ad innesto anti-distacco DI SERIE

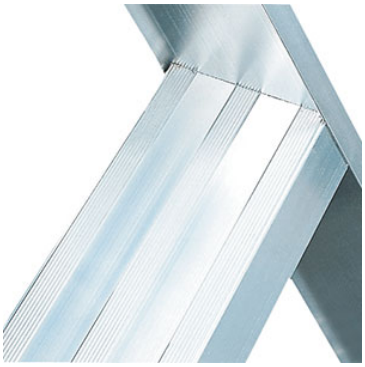

Gradini profondi 83 mm. molto robusti saldati su spessori maggiorati Unito al montante verticale mediante robusta



kit KTM - Piastra e ganci di ancoraggio a muro

saldatura ad angolo nascosta
alla vista

Scala 6008

DISEGNO TECNICO
le misure riportate in tabella sono indicate con le lettere dell'alfabeto

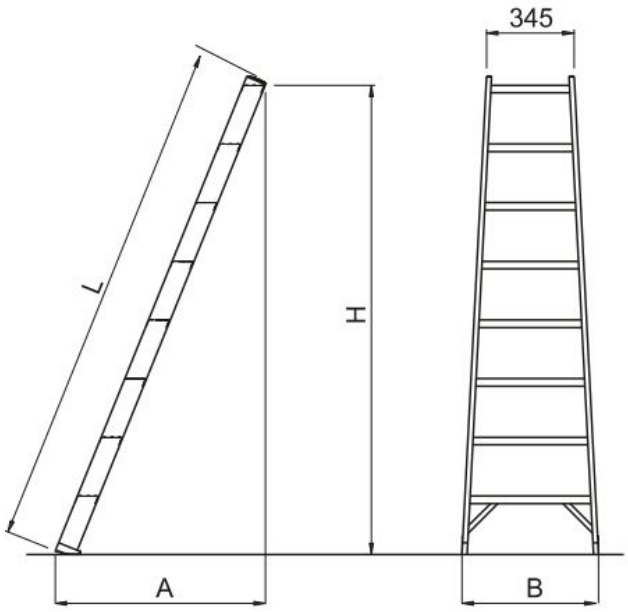

Disegno tecnico 6008


6008 con e senza corrimani

Articolo	Pioli Nr.	Lunghezza scala cm L	Altezza di sbarco cm H	Altezza di lavoro 2gr + 2mt cm	Larghezza scala alla base cm B	Scartamento A	Peso Kg
6008/07	7	178	162	312	52	74	4,8
6008/08	8	203	186	336	54	83	5,5
6008/09	9	228	209	359	57	93	6,3
6008/10	10	253	232	382	59	102	7,0
6008/11	11	278	255	405	62	111	7,8
6008/12	12	303	278	428	64	121	8,6
6008/13	13	328	302	452	67	130	9,4
6008/14	14	353	325	475	69	140	10,2
6008/16	16	403	371	521	74	160	12,0
6008/18	18	453	417	568	79	180	16,5
6008/20	20	503	463	615	84	200	19,0

Corrimano

DISEGNO TECNICO
le misure riportate in tabella sono indicate con le lettere dell'alfabeto



Corrimano in alluminio in tubo tondo 30 mm

Articolo	Descrizione
SCC CSG07	Corrimano per 1 lato, scala 7 gradini ..... Cad.
SCC CSG08	Corrimano per 1 lato, scala 8 gradini ..... Cad.
SCC CSG09	Corrimano per 1 lato, scala 9 gradini ..... Cad.
SCC CSG10	Corrimano per 1 lato, scala 10 gradini ..... Cad.
SCC CSG11	Corrimano per 1 lato, scala 11 gradini ..... Cad.
SCC CSG12	Corrimano per 1 lato, scala 12 gradini ..... Cad.
SCC CSG13	Corrimano per 1 lato, scala 13 gradini ..... Cad.
SCC CSG14	Corrimano per 1 lato, scala 14 gradini ..... Cad.
SCC CSG16	Corrimano per 1 lato, scala 16 gradini ..... Cad.
SCC CSG18	Corrimano per 1 lato, scala 18 gradini ..... Cad.
SCC CSG20	Corrimano per 1 lato, scala 20 gradini ..... Cad.

ACCESSORI

DISEGNO TECNICO

le misure riportate in tabella sono indicate con le lettere dell'alfabeto



kit KTM - Piastra e ganci di ancoraggio a muro

Articolo	
kit KTM	Piastra e Ganci di ncoraggio rapido della scala a muro con piastra di fissaggio in alluminio anti-ruggine

EMILIANA SCALE s.r.l. unipersonale | p.iva 03181260369
Via della scienza, 19 – 41051 Castelnuovo Rangone MO | info@emilianascale.it | tel: 059 536.007 | fax: 059 536.965