Scala d’appoggio con uscita frontale 6078 – larga 60 cm



Una scala appositamente studiata **per accedere in sicurezza a soppalchi o piani rialzati** che dispone di una vera e propria **uscita frontale con parapetto di sicurezza**

* Con sbarco frontale e parapetti laterali mt. 1
* Gradini profondo mm. 83 con superficie anti-scivolo
* Montante scatolato mm. 80 x 23
* Larghezza scala mm. 600
* Corrimano su entrambi i lati
* Piedini maggiorati con superficie anti-scivolo
* Rinforzi inferiori per irrigidimento base
* Libretto e norme d’uso
* Garanzia 5 anni
* Portata kg. 150

DALLA MISURA 12 GRADINI –> BASETTA STABILIZZATRICE PER UNI EN131

Corrimano in tubo tondo Ø 30 mm. di alluminio anti-ruggine smontabile per il trasporto. Viene fissato alla scala mediante viti a cavallotto in acciaio zincato che consentono di regolarne la posizione in altezza.

Le nostre certificazioni:





Appoggio su superfici pregiate Striscia in morbido neoprene applicata all’estremità superiore della scala permette un appoggio a muro comodo e delicato ed evita la possibilità di graffi indicato per superfici o pareti pregiate

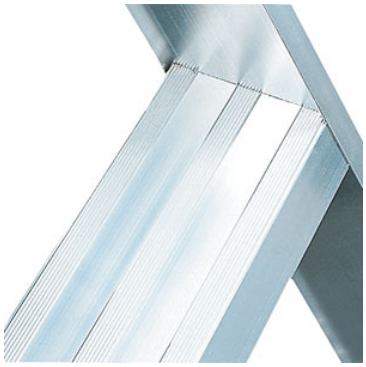

Gradini profondi 83 mm. molto robusti saldati su spessori maggiorati Unito al montante verticale mediante robusta saldatura ad angolo nascosta alla vista



Piedini maggiorati con superficie anti-sdrucciolo



A PARTIRE dalla MISURA 12 Basetta stabilizzatrice ad innesto calibrato indeformabile con montaggio e smontaggio rapido. Facile montaggio /smontaggio. N°B°: gli articoli 6078N fino alla 11 gr. non dispongono della basetta stabilizzatrice perché non richiesto secondo EN 131





KTM

DETTAGLI 6078

DISEGNO TECNICO

le misure riportate in tabella sono indicate con le lettere dell'alfabeto



6078 uscita frontale



Corrimano realizzato in tubo tondo diam. 30 mm





6078 con corrimani

6078 (Con Basetta Stabilizzatrice a partire dalla 12 gradini)

DISEGNO TECNICO

le misure riportate in tabella sono indicate con le lettere dell'alfabeto

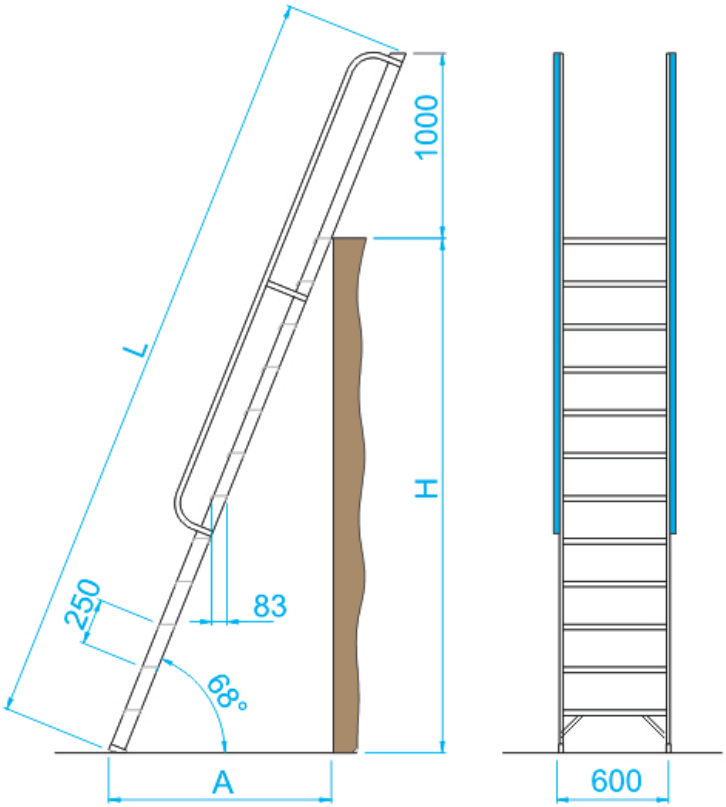

Articolo	N° gradini	H al piano cm “H”	Lunghezza cm "L"	H di lavoro cm	Profondità alla base cm “A”	Larghezza Basetta cm "I"	Peso Kg
6078N/05	5	116	235	316	55	-	8,0
6078N/06	6	139	260	339	64	-	9,0
6078N/07	7	162	285	362	74	-	10,3
6078N/08	8	186	310	386	83	-	11,4
6078N/09	9	209	335	409	93	-	12,5
6078N/10	10	232	360	432	102	-	13,8
6078N/11	11	255	385	455	111	-	15,0
6078N/12	12	278	410	478	121	90	16,3
6078N/13	13	302	435	502	130	100	17,3
6078N/14	14	325	460	525	140	100	18,5
6078N/15	15	348	485	548	149	100	19,5
6078N/16	16	371	510	571	158	100	21,0
6078N/17	17	394	535	594	167	110	22,0
6078N/18	18	418	560	618	177	110	23,0
6078N/19	19	441	585	641	186	110	24,0
6078N/20	20	464	610	665	196	110	25,0

Accessori

DISEGNO TECNICO

le misure riportate in tabella sono indicate con le lettere dell'alfabeto



6078 Accessorio GR100 gradino antiscivolo profondo 10 cm. Unito al montante con robusta saldatura ad angolo nascosta alla vista. su richiesta



accessorio KTM Ancoraggio rapido della scala a muro con piastra di fissaggio in alluminio anti-ruggine e ganci d'attacco in acciaio zincato.



gancio GA



6078 accessorio 031x2. Piattaforma di sbarco frontale profonda 50 cm, dotata di fermapiede alto 5 cm, e di parapetti laterali alti 100 cm, realizzati in profilo tubolare diam. 30 mm. Disponibile SOLO per versione scala a DL 81/08

Codice	Descrizione	
GR100	Gradino antiscivolo profondo 10 cm, unito al montante con robusta saldatura ad angola nascosta alla vista. Cadauno	cad.
KTM	Ancoraggio rapido della scala a muro con piastra di fissaggio in alluminio anti-ruggine e ganci di attacco in acciaio zincato. Fornitura con disegno tecnico per verifica di messa in opera	
GA	Ganci di attacco	cad.
CP031X2	Piattaforma di sbarco profonda 50 cm, dotata di fermapiede laterale alto 5 cm, e di parapetti laterali alti 100 cm, realizzati in profilo tubolare Diam 30mm. N°B°: piattaforma e parapetti smontabili. Fornito con disegno tecnico per verifica di messa in opera. Disponibile SOLO per versione scala a DL 81/08	

EMILIANA SCALE s.r.l. unipersonale | p.iva 03181260369
Via della scienza, 19 – 41051 Castelnuovo Rangone MO | info@emilianascale.it | tel: 059 536.007 | fax: 059 536.965