Scala a sfilo manuale a 2/3/4 tronchi in vetroresina CON BARRA STABILIZZATRICE



Questo tipo di scala permette di sviluppare la lunghezza piolo dopo piolo, raggiungendo l'altezza voluta, oltre alla possibilità per le scale a sfilo con più di 2 tronchi, di togliere il 3° e il 4° tronco a seconda delle esigenze, diminuendo così il peso e il volume della scala.

La scala è costruita con montanti in poltruso di vetroresina, profilo a sezione U. Pioli a profilo rettangolare in estruso di alluminio, con lavorazione antiscivolo. L'ancoraggio tra piolo e montante viene realizzato tramite l'utilizzo di flange e rivetti
e strappo.

TIPOLOGIA APPOGGIO A TERRA : La scala è munita di barra stabilizzatrice telescopica. Piede regolabile estraibile su entrambi i lati. La barra stabilizzatrice è di tipo telescopico a doppio sfilo parallelo. Questa particolare soluzione permette di massimizzare la base da appoggio della scala quando la barra è aperta, e minimizzare l'ingombro della base con la barra chiusa per facilitare il trasporto o lo stoccaggio. Viene estesa azionando un pulsante per lato e si blocca automaticamente alla massima estenzione. La barra è munita di 2 piedi snodati antiscivolo, rinforzati con una lastra metallica interna che ne aumenta la rigidità. I piedi sono muniti di attacco per piede regolabile.

La scala viene fornita completa di n. 1 piede regolabile estraibile e reversibile per livellare la scala se il il punto di appoggio non è in piano, di ruote di scorrimento a muro, e di n. 1 collare poggiapalo con cinghia a regolazione continua per lo sviluppo della scala su pali (poggiapalo non presente di serie su scale da 2 tronchi)**. Infine ogni tronco può essere usato come scala da appoggio, essendo dotati singolarmente di piedi in gomma antiscivolo.**

Larghezza tronchi : mm 534/471/408/345

Garanzia : 1 anno

Portata : 100 Kg per Normativa DL81 e UNI10401(Enel).
La UNI 1041 x usi specifici, professionali, industriali e per scale da 8 mt. e superiori

Portata : 150 Kg per Normativa EN131

Le nostre certificazioni:



NORMATIVE EN131 | PORTATA 150 kg

I nostri servizi:

Garanzia



Barra stabilizzatrice su scala a due tronchi



Barra stabilizzatrice su scala a tre tronchi



Barra stabilizzatrice su scala a quattro tronchi

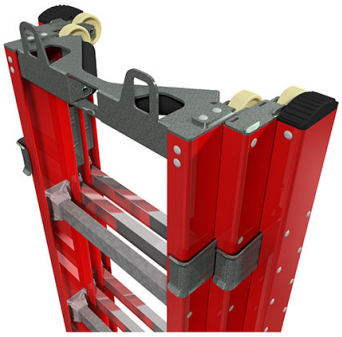

poggiapalo montato su scala a tre tronchi

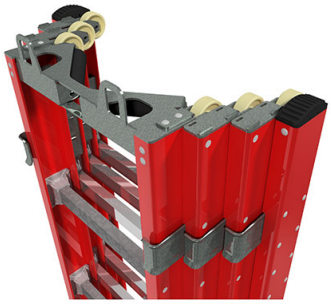

poggiapalo montato su scala a quattro tronchi

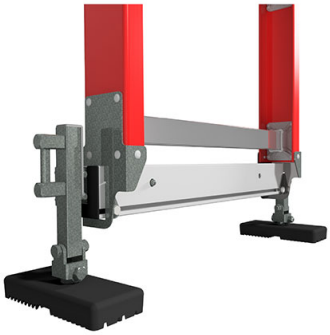

Barra stabilizzatrice chiusa



Barra stabilizzatrice aperta

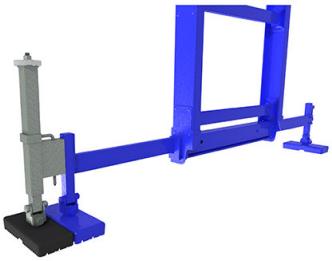

Barra stabilizzatrice telescopica

Scala a sfilo manuale in vetroresina DUE tronchi CON BARRA STABILIZZATRICE m. 615/1200

DISEGNO TECNICO

le misure riportate in tabella sono indicate con le lettere dell'alfabeto

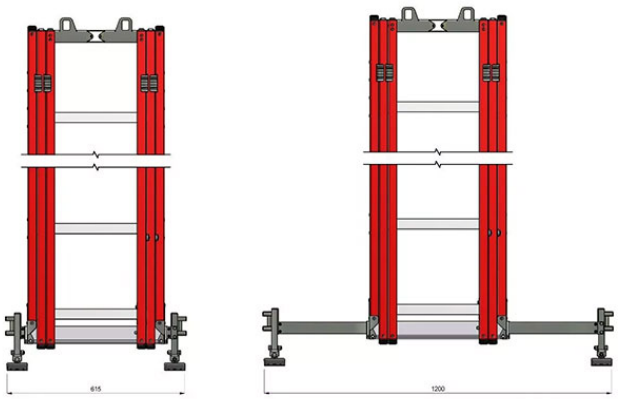

Barra stabilizzatrice chiusa 615 aperta 1200

Articolo	Pioli N.	Lunghezza chiusa cm	Lunghezza sviluppata cm	Larghezza tronchi mm	Peso Kg	Normative
V3A012-2	6+6	198	315	408/471	18,0	EN131
V3A014-2	7+7	227	374	408/471	20,0	EN131
V3A016-2	8+8	257	443	408/471	22,0	EN131
V3A018-2	9+9	269	492	408/471	24,0	EN131

Articolo	Pioli N.	Lunghezza chiusa cm	Lunghezza sviluppata cm	Larghezza tronchi mm	Peso Kg	Normative
V3A020-2	10+10	316	551	408/471	26,0	EN131
V3A022-2	11+11	346	610	408/471	28,0	EN131
V3A024-2	12+12	379	670	408/471	30,0	EN131

Scala a sfilo manuale in vetroresina TRE tronchi CON BARRA STABILIZZATRICE m. 615/1200

Articolo	Pioli N.	Lunghezza chiusa cm	Lunghezza sviluppata cm	Larghezza tronchi cm	Peso Kg	Normative
V3A018-3	6+6+6	201	437	345/408/471	27,0	EN131
V3A021-3	7+7+7	230	525	345/408/471	30,0	EN131
V3A024-3	8+8+8	260	614	345/408/471	33,0	EN131
V3A027-3	9+9+9	289	702	345/408/471	36,0	EN131
V3A030-3	10+10+10	319	791	345/408/471	39,0	UNI10401
V3A033-3	11+11+11	349	821	345/408/471	42,0	UNI10401
V3A036-3	12+12+12	378	909	345/408/471	44,0	UNI10401

Scala a sfilo manuale in vetroresina QUATTRO tronchi CON BARRA STABILIZZATRICE m. 675/1200

Articolo	Pioli N.	Lunghezza chiusa cm	Lunghezza sviluppata cm	Larghezza tronchi mm	Peso Kg	Normative
V3A024-4	6+6+6+6	201	555	345/408/471/534	40,0	EN131
V3A028-4	7+7+7+7	230	673	345/408/471/534	43,0	EN131
V3A032-4	8+8+8+8	260	791	345/408/471/534	46,0	UNI10401
V3A036-4	9+9+9+9	289	909	345/408/471/534	49,0	UNI10401
V3A040-4	10+10+10+10	319	1027	345/408/471/534	52,0	UNI10401

Accessori

DISEGNO TECNICO

le misure riportate in tabella sono indicate con le lettere dell'alfabeto



W-V07



W-VAL05



W-VAL01



W-VAL06



W-VL31

Articolo	Descrizione
W-VAL05	Poggiapalo a scorrimento su palo (già di serie su 3 e 4 tronchi)
W-VAL01	Pedana di stazionamento
W-V07	Piede estraibile regolabile -da posizion. a dx o a sx- (già di serie)
W-VAL06	Rompitratta telescopico (a richiesta)
W-V31	Dispositivo di sviluppo e recupero (a richiesta)

EMILIANA SCALE s.r.l. unipersonale | p.iva 03181260369
Via della scienza, 19 – 41051 Castelnuovo Rangone MO | info@emilianascale.it | tel: 059 536.007 | fax: 059 536.965