Pedane singole pieghevoli CL

La serie di rampe singole pieghevoli, interamente realizzata in alluminio, è leggera, di facile installazione e maneggevole grazie alla doppia molla a gas. Può essere installata su ogni veicolo commerciale ed è dotata di un sistema di aggancio/sgancio al veicolo. In tal modo si può trasferire da un mezzo ad un altro.
È dotata anche di un kit di rotazione su richiesta che fa ruotare la rampa verso l'esterno del veicolo, lasciando cosi il vano di carico libero.
.

Portata: 400 kg
Lunghezza: da 2.000 a 3.000 mm
Larghezza: 800 a 1000 mm
Bordi laterali: senza bordo
.

A RICHIESTA tanti altri modelli con
Portate da 250 kg a 1800 kg :

Rotazione esterna ed interna 600/1800 kg – largh. da 60 a 137,5 – lungh. da 195 a 325
Apertura in senso orizzontale 600/1800 kg – largh. da 60 a 137,5 – lungh. da 195 a 325
Rotazione esterna ed interna fino a 500 kg – largh. da 60 a 137,5 – lungh. da 195 a 325
Apertura in senso orizzontale fino a 500 kg – largh. da 60 a 137,5 – lungh. da 195 a 325
Rotazione esterna ed interna 600/ 1800 kg – largh. da 60 a 137,5 – lungh. da 120 a 200
Rotazione esterna 400 / 600 kg – largh.da 40 a 120,0 – lungh. da 175 a 325
Removibile fino a 400 kg – largh. da 40 a 105,0 – lungh. da 150 a 325
Removibile fino a 300 kg – largh. da 80 a 100,0 – lungh. da 150 a 325
Posizionamento laterale fino a 300 kg – largh. fino a 80,0 – lungh. da 200 a 300
Removibile fino a 250 kg – largh. fino a 85,0 – lungh. da 200 a 250
Mobile fino a 300 kg – largh. da 30 a 100,0 – lungh. da 150 a 325
Mobile fino a 300 kg – largh. 18,5 – lungh. da 150 a 300

UTILIZZI:

Giardinaggio, trattorini, quad,
Motocicli, biciclette,
Disabili
Catering, eventi, concerti
Distributori automatici, videogiochi
Corrieri
Medicale
Grandi e piccole pulizie

Lavanderie industriali
Elettricisti, idraulici
Edilizia

Pedane singole pieghevoli CL

DISEGNO TECNICO
le misure riportate in tabella sono indicate con le lettere dell'alfabeto

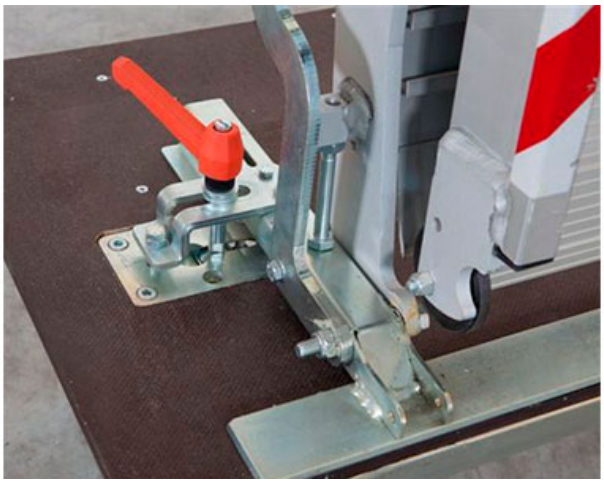

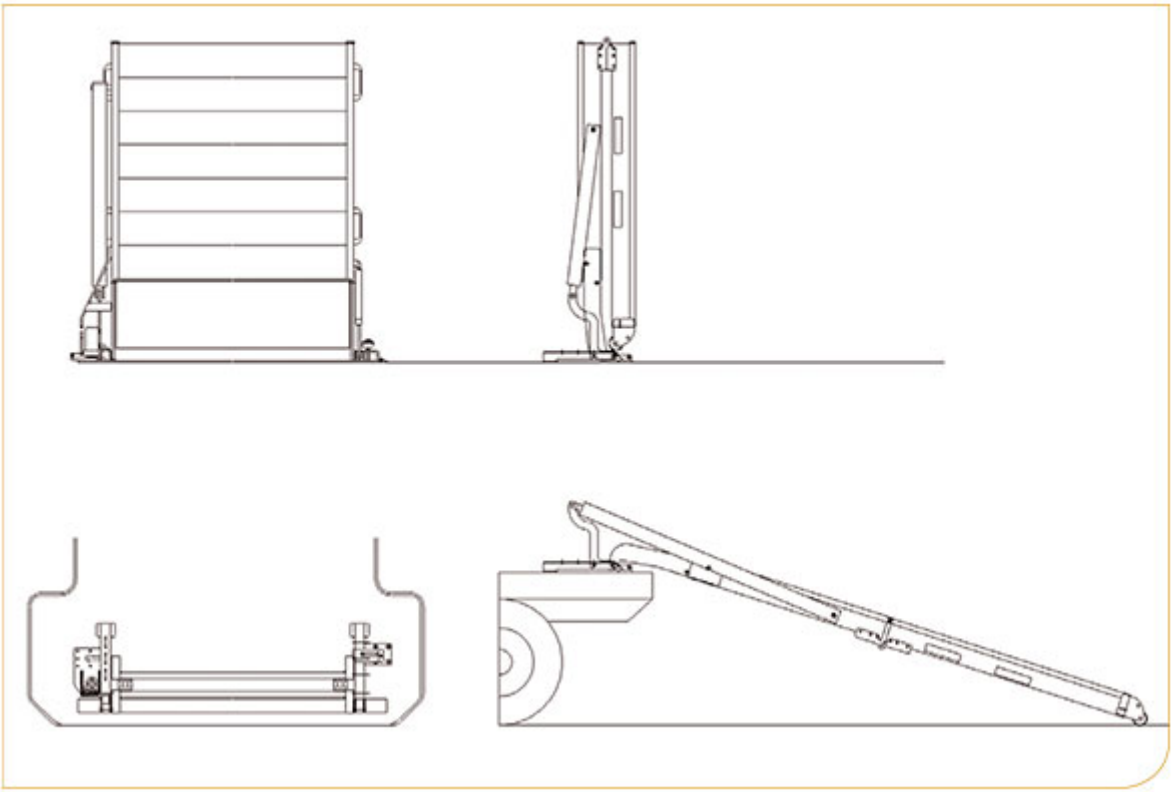

Articolo	Portata	Lunghezza mm	Larghezza totale mm	Peso Kg
CL.9.AL.001	400	2000	800	52
CL.9.AL.003	400	2500	800	60
CL.9.AL.007	400	3000	800	69
CL.9.AL.031	400	2000	1000	59
CL.9.AL.033	400	2500	1000	68
CL.9.AL.037	400	3000	1000	77
Kit di montaggio supplementare per installazione rampa su secondo veicolo				
Kit di rotazione				

EMILIANA SCALE s.r.l. unipersonale | p.iva 03181260369
Via della scienza, 19 – 41051 Castelnuovo Rangone MO | info@emilianascale.it | tel: 059 536.007 | fax: 059 536.965