EMILIANA SCALE

Piattaforma aerea semovente verticale CINGOLATA Haulotte STAR 6 CRAWLER



Piattaforma aerea CINGOLATA semovente verticale HAULOTTE STAR 6 CRAWLER
Per utilizzo interno ed esterno

Macchina compatta: soli **76 cm. di larghezza**. Piccolo raggio di sterzata. Guida precisa e dolce. Ruote intermedie di supporto per **cingoli.** Può attraversare terreni accidentali e guadi di 15 cm di profondità.
Motore elettrico asincrono AC 24 V senza spazzole.
Batterie senza manutenzione (GEL) 12 V – 115 Ah.
Indicatore di caricabatteria.

Le nostre certificazioni:

CE

I nostri servizi:

Garanzia



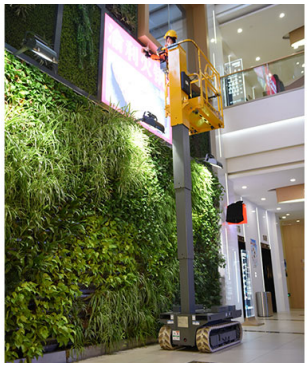



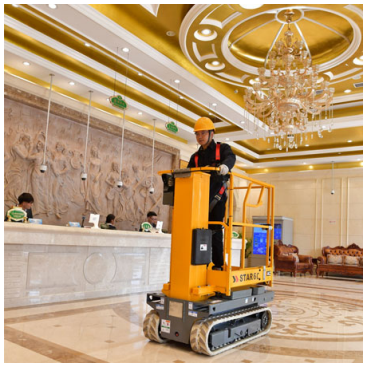





.

.

dati tecnici: downolad scheda tecnica completa

DISEGNO TECNICO

le misure riportate in tabella sono indicate con le lettere dell'alfabeto

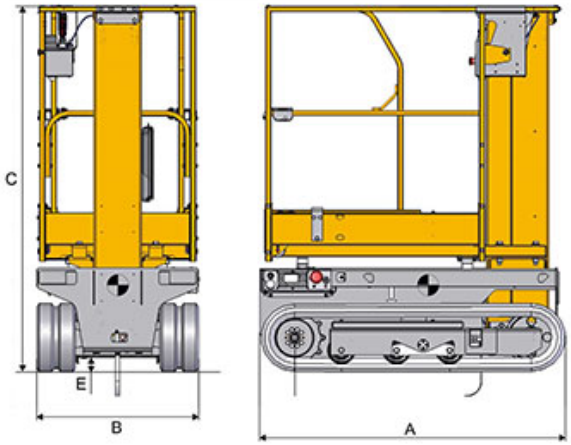

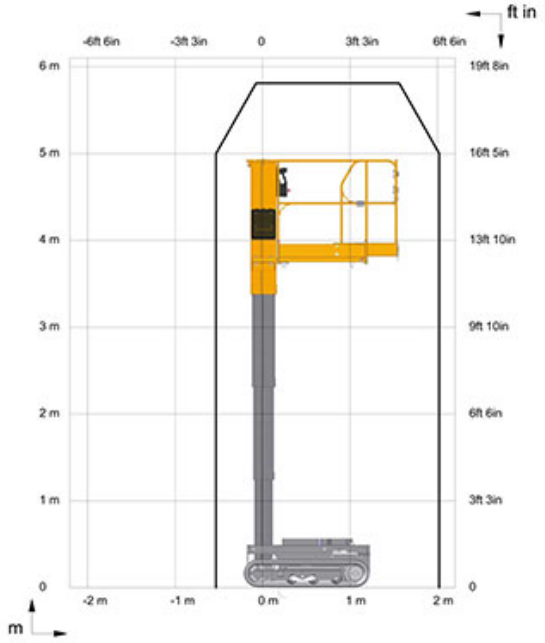

.

(A) Lunghezza fuori tutto	mt	1,44
(B) Larghezza fuori tutto	mt	0,76
(C) Altezza a riposo	mt	1,72
(E) Altezza da terra	cm	6
Altezza di lavoro	mt	5,80
Altezza piano di calpestio	mt	3,80
Portata massima - interno	kg	200 (2 persone)
Portata massima cesta - esterno	kg	200 (1 persona)
Dimensioni cesta	mt	0,74 x 1,0
Dimensioni cesta con estensione	mt	0,74 x 1,44
Peso	kg	1175

EMILIANA SCALE s.r.l. unipersonale | p.iva 03181260369
Via della scienza, 19 – 41051 Castelnuovo Rangone MO | info@emilianascale.it | tel: 059 536.007 | fax: 059 536.965