EMILIANA SCALE

Piattaforma aerea semovente a sbalzo MANITOU 120 AETJ-C e MANITOU 120 AETJ-C 3D



Piattaforma aerea semovente a sbalzo MANITOU 120 AETJ-C e MANITOU 120 AETJ-C 3D

Allestimento standard

* Batterie di trazione
* Frenata di tipo negativo
* Anelli imbragatura
* Contaore
* Avvisatore sonoro nel cestello
* Predisposizione presa 220 V
* Indicatore di carica batterie
* Discesa manuale di soccorso
* Piano di calpestio traforato
* Tecnologia CAN Bus
* Sistema diagnosi integrato
* Motori e eccitazioni separate
* Ruote con gomma antitraccia
* Barra antiribaltamento
* Carica batteria integrato

Opzioni

* Rotazione del braccio pendolare (3D)
* Batterie alta capacità (360 Ah)
* Voltaggio 110 V / 230 V
* Faro di lavoro
* Presa 230 V con differenziale
* Girofaro
* Avvisatore sonoro su traslazione
* Avvisatore sonoro su tutti i movimenti
* Predisposizione aria compressa
* Predisposizione acqua
* Colore verniciatura su richiesta
* Olio biodegradabile

DISPONIBILE ANCHE A: NOLEGGIO

Le nostre certificazioni:

CE

I nostri servizi:

Assistenza, Formazione,
















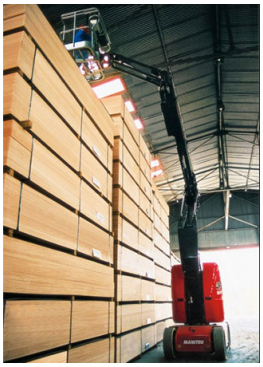





dati tecnici

DISEGNO TECNICO

le misure riportate in tabella sono indicate con le lettere dell'alfabeto

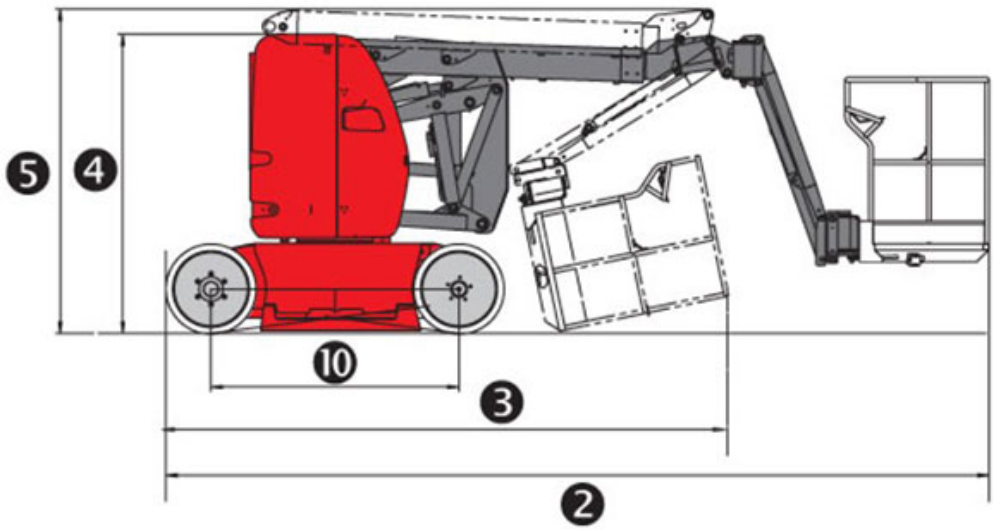
5
4
10
3
2

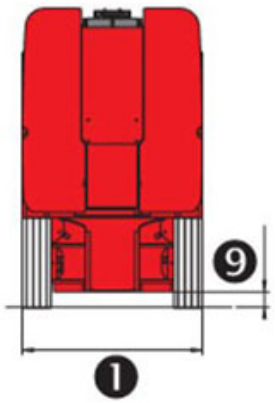
9
1

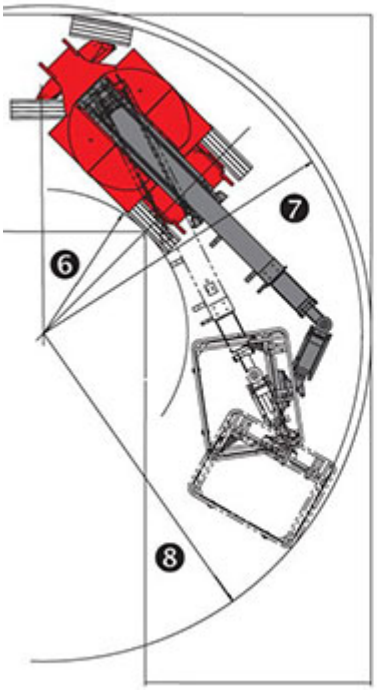
7
6
8

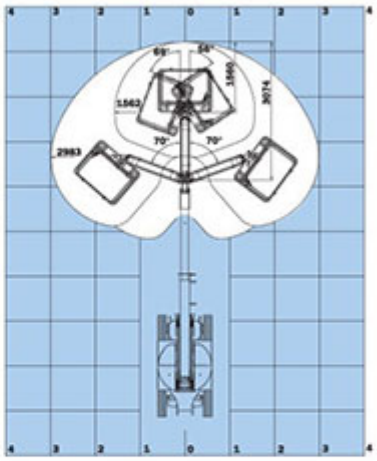
4 3 2 1 0 1 2 3 4
69°
54°
1560
3074
1562
2983
70°
70°

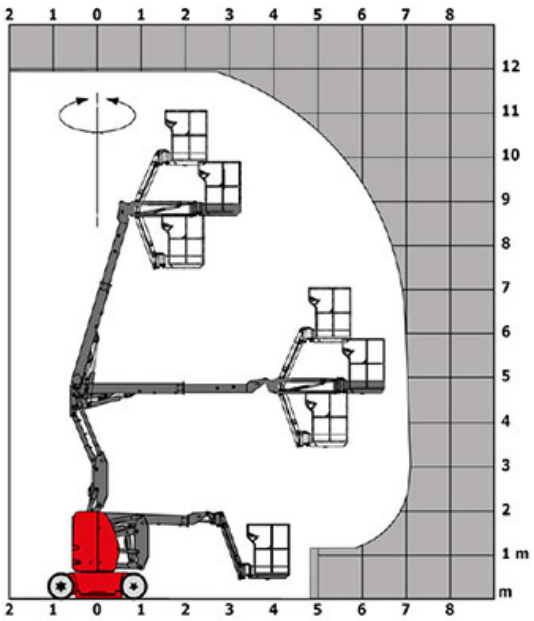
2 1 0 1 2 3 4 5 6 7 8
12
11
10
9
8
7
6
5
4
3
2
1 m
m
2 1 0 1 2 3 4 5 6 7 8

CAPACITA'	
Altezza di lavoro	11,95 m
Altezza della piattaforma	9,95 m
Sbraccio massimo	7 m
Sbalzo	6,40
Oscillazione pendolare (alto/basso)	+70°/-70°
Capacità della piattaforma	200 kg
Rotazione della torretta	355°
Rotazione del cestello (destra/sinistra)	66°/59°
Numero di persone (interno/esterno)	2/2
PESO E DIMENSIONI	
Peso della piattaforma	6660 kg
Dimensioni del cestello (lunghezza x altezza)	1,20 x 0,92 m
1 Larghezza	1,20 m
2 Lunghezza totale	5,48 m
4 Altezza	1,99 m
3 Lunghezza (ripiegata)	3,74 m
5 Altezza (ripiegata)	2,16 m
Altezza pianale (acesso)	0,40 m
Lunghezza pendolare massima	1,26 m
6 Raggio di sterzata interno	1,55 m
7 Raggio di sterzata esterna	3,34 m
8 Raggio di sterzata esterno (versione 3D)	3,34 m
Sporgenza contrappeso	0,23 m
9 Altezza libera del suolo	0,10 m
Luce libera dal suolo con barre stabilizzatrici abbassate	0,02 m
10 Interasse	1,65 m
PERFORMANCE	
Velocità di spostamento - chiuso	6 km/h
Velocità di sollevamento - sollevato	0,60 km/h
Pendenza superabile	25%
Inclinazione laterale ammissibile	3°
PNEUMATICI	
Tipo di ruote	Gomme piene antitraccia
Dimensioni ruote anteriori/posteriori	0,6 x 0,19 - 0,6 x 0,19
Ruote direttrici (anteriori/posteriori)	2/0
Ruote motrici (anteriori/posteriori	0/2
Frenatura su ruote (anteriore/posteriore)	0/2
MOTERE/BATTERIA	

Potenza nominale elettrico	2 x 4.50 kw
Pompa elettrica di soccorso	3,70 kw
Batteria/Capacità della batteria	48 V/240 Ah
Carica batteria integrato (V)/ Integrated charger (A)	48 V/30 A
VARIE	
Numero di cicli con batteria standard (HIRD)	60
Pressione al suolo	20 daN/cm²
Pressione idraulica	200 Bar
Capacità del serbatoio idraulico	18 L
Vibrazione sul gruppo complesso mani/braccia	<2,50 m/s²

EMILIANA SCALE s.r.l. unipersonale | p.iva 03181260369
Via della scienza, 19 – 41051 Castelnuovo Rangone MO | info@emilianascale.it | tel: 059 536.007 | fax: 059 536.965