EMILIANA SCALE

Pedana di lavoro BC

In alluminio a doppia salita ripiegabile *Serie BC*

Piano di carico in alluminio anodizzato anti-macchia
Piattaforma di larghezza cm. 31 con superficie di calpestio anti-scivolo
Richiudibile con cerniere in acciaio verniciato e blocco di sicurezza
Articolo SC BC/03R dotato di n° 4 gambe telescopiche ad altezza regolabile per adattamento a pendenze o dislivelli
Piedini in materiale sintetico anti-sdrucciolo
Nervature anti-urto in acciaio
Imballato in plastico trasparente
Piattaforma di lavoro ad uso hobbistico ideale per il fai da te in locali interni ed esterni, utile come aiuto per lavori ad altezza limitata.

Garanzia : 2 anni
Portata : Kg 120
Normativa : D.Lsg.81



Le nostre certificazioni:

NORMATIVE DLsg 81

GARANZIA 2 anni





Gradino 40 mm con nervature anti urto

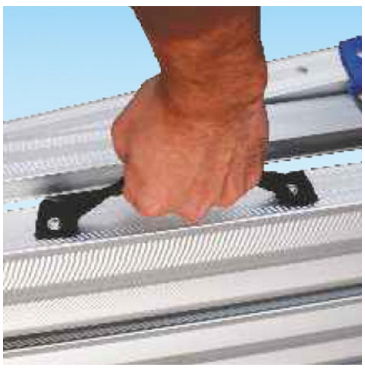

Maniglia per lo spostamento



Gancio anti-chiusura in acciaio verniciato

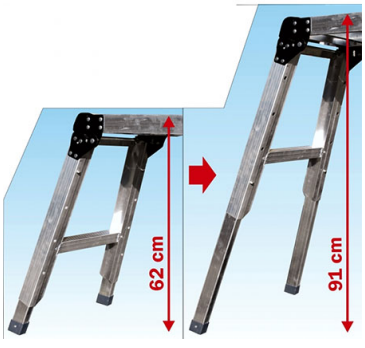

Gambe telescopiche

Pedana BC

DISEGNO TECNICO
le misure riportate in tabella sono indicate con le lettere dell'alfabeto

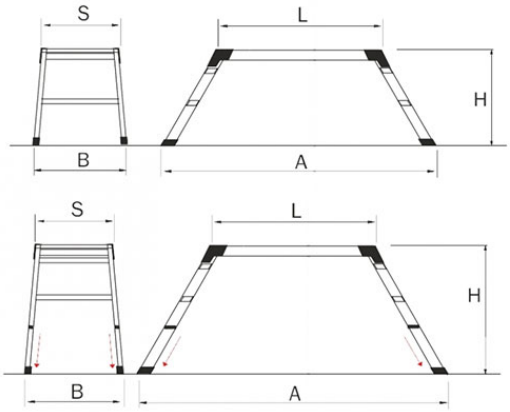

disegno tecnico

Codice	Gradini N. (piano compreso)	H Altezza piano cm	Altezza di lavoro cm	Dimensioni piano cm	B Larghezza scala cm	A scartamento cm	Peso Kg
BC/2	2	50	250	89x30	41	112	3,7
BC/3R	2	62 - 91	262 - 291	93x30	43 - 49	133 - 151	5,7

EMILIANA SCALE s.r.l. unipersonale | p.iva 03181260369
Via della scienza, 19 – 41051 Castelnuovo Rangone MO | info@emilianascale.it | tel: 059 536.007 | fax: 059 536.965